第74回新潟県高等学校総合体育大会 兼 令和３年度全国高等学校総合体育大会
新潟県予選会女子バレーボール大会　組合せ表

令和３年６月４日(金) 入場・検温９：００　開館・受付９：３０　代表者会議９：４５　競技開始１０：３０
６月５日(土) 入場・検温９：００　開館・受付９：３０　代表者会議９：４５　競技開始１０：３０
６月６日(日) 入場・検温９：００　開館・受付９：３０　代表者会議９：４５　競技開始１０：３０

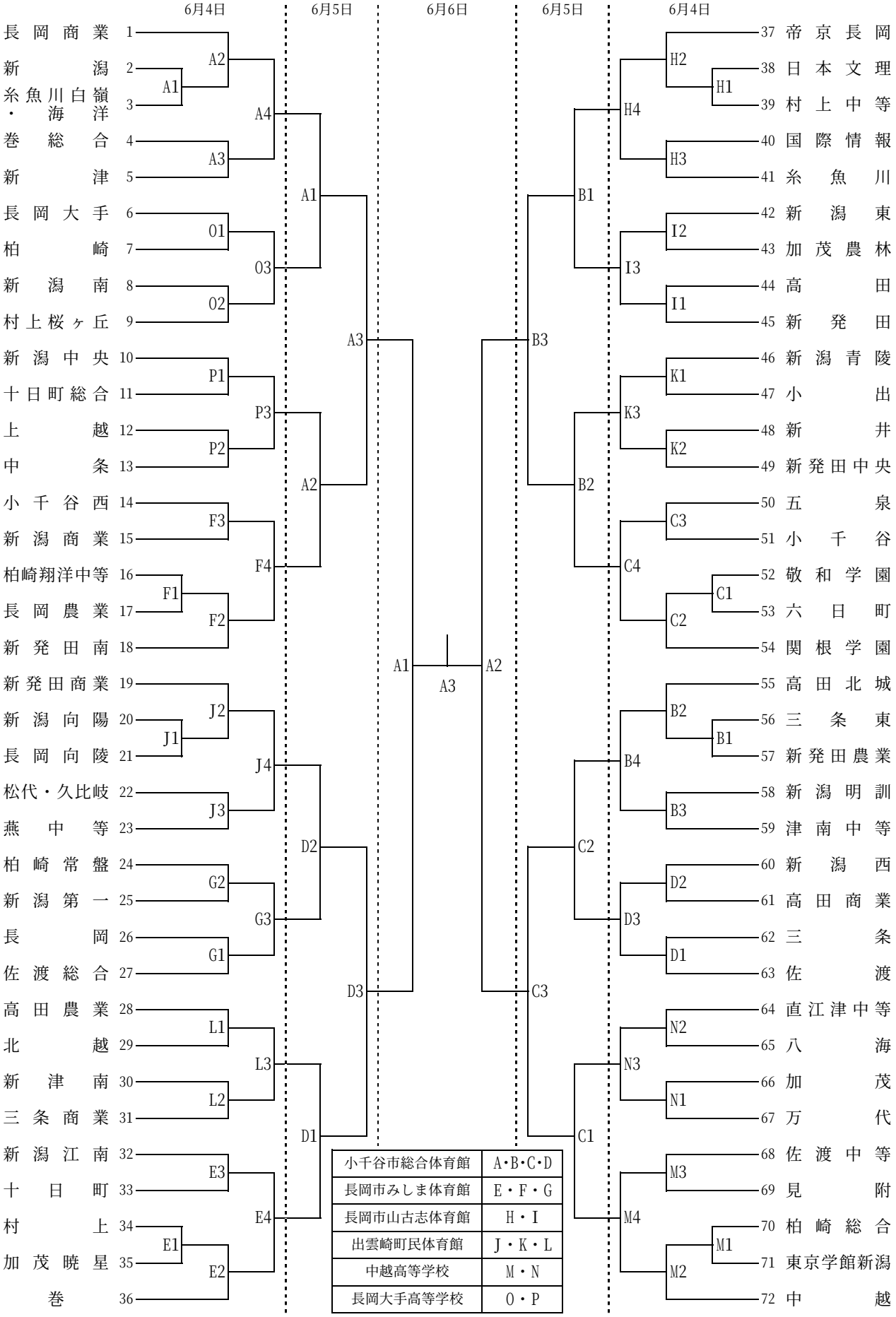

小千谷市総合体育館	A・B・C・D
長岡市みしま体育館	E・F・G
長岡市山古志体育館	H・I
出雲崎町民体育館	J・K・L
中越高等学校	M・N
長岡大手高等学校	O・P