平成24年度 北信越高等学校体育大会　No.1
第48回北信越高等学校バレーボール選手権大会

【男子】

期日　平成24年6月16日(土)～17日(日)　開会式　6月15日(金) 17:00　氷見市ふれあいスポーツセンター
会場　氷見市ふれあいスポーツセンター (A･B･Cコート)
　　高岡市竹平記念体育館　(E･G･特設 コート)

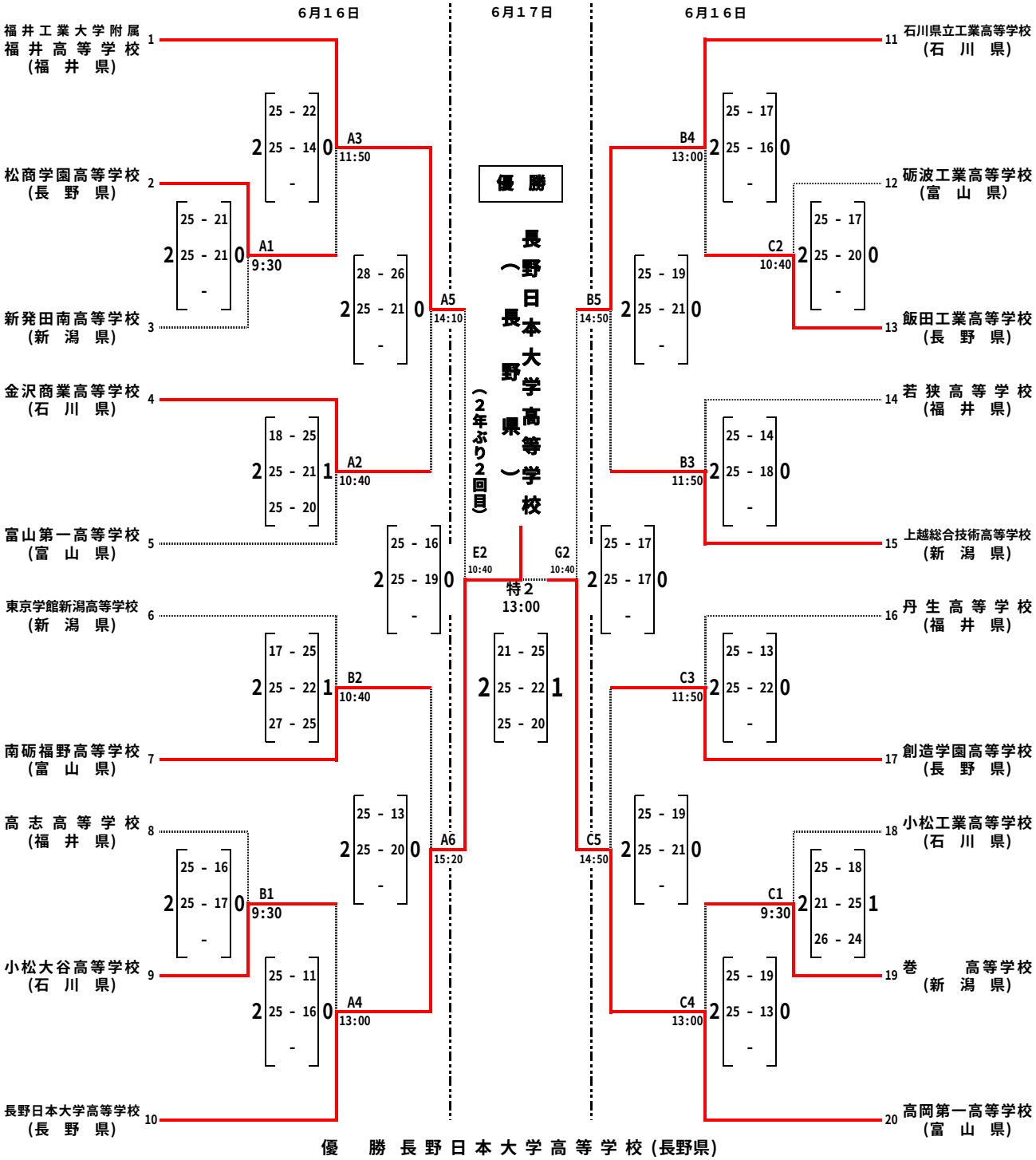

優　勝　長野日本大学高等学校 (長野県)
準優勝　高岡第一高等学校 (富山県)
第3位　福井工業大学附属福井高等学校 (福井県)
第3位　石川県立工業高等学校 (石川県)

平成24年度 北信越高等学校体育大会 No.2
第48回北信越高等学校バレーボール選手権大会

【女子】

期日 平成24年6月16日(土)～17日(日) 開会式 6月15日(金) 17:00 氷見市ふれあいスポーツセンター
会場 高岡市竹平記念体育館 (E･F･G･特設 コート)

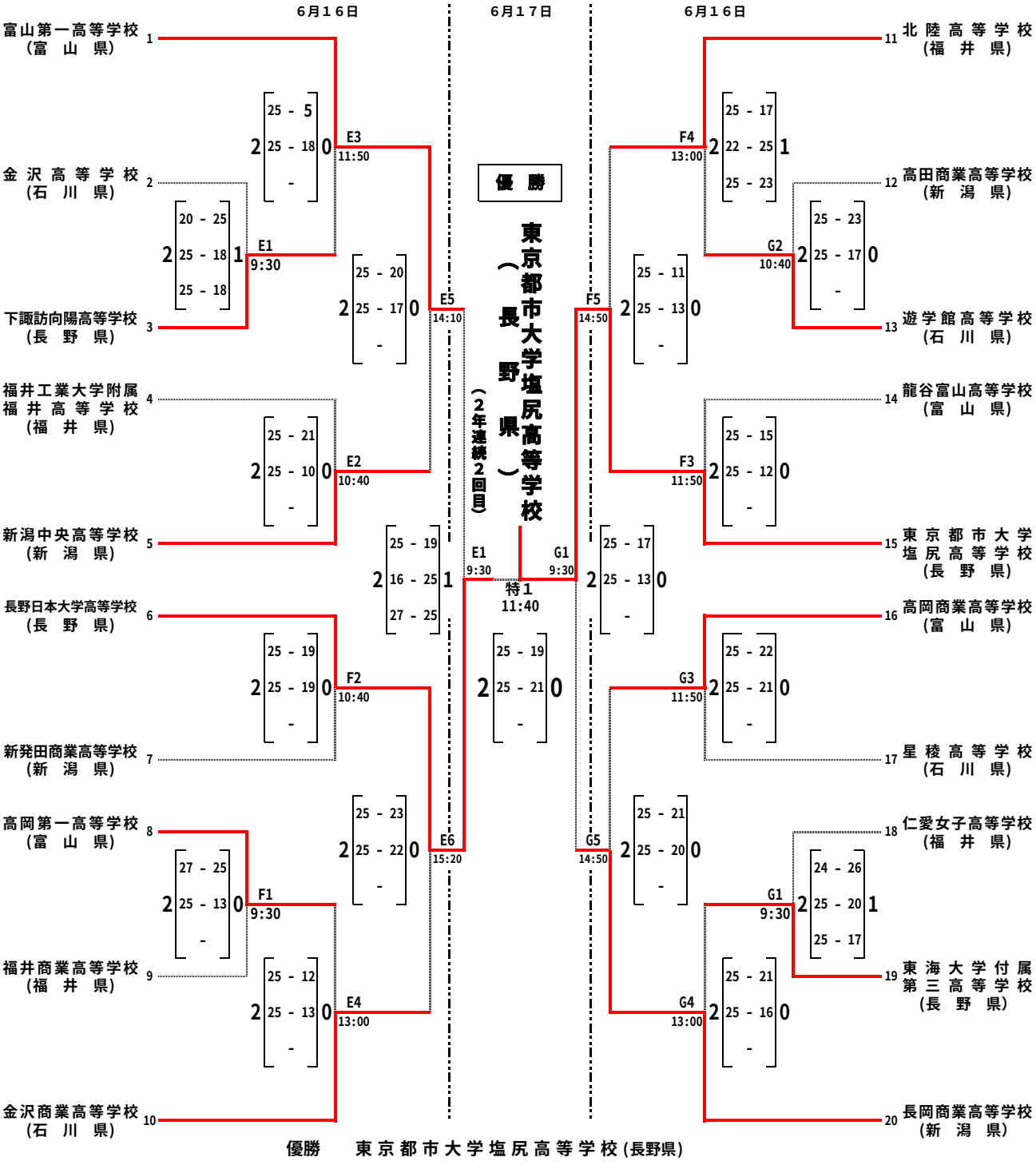

優勝 東京都市大学塩尻高等学校(長野県)
準優勝 長野日本大学高等学校(長野県)
第3位 新潟県立長岡商業高等学校(新潟県)
第3位 富山第一高等学校(富山県)