上越バレーボール協会創立60周年
第52回　上越中学校
新人バレーボール選手権大会結果　（女子）
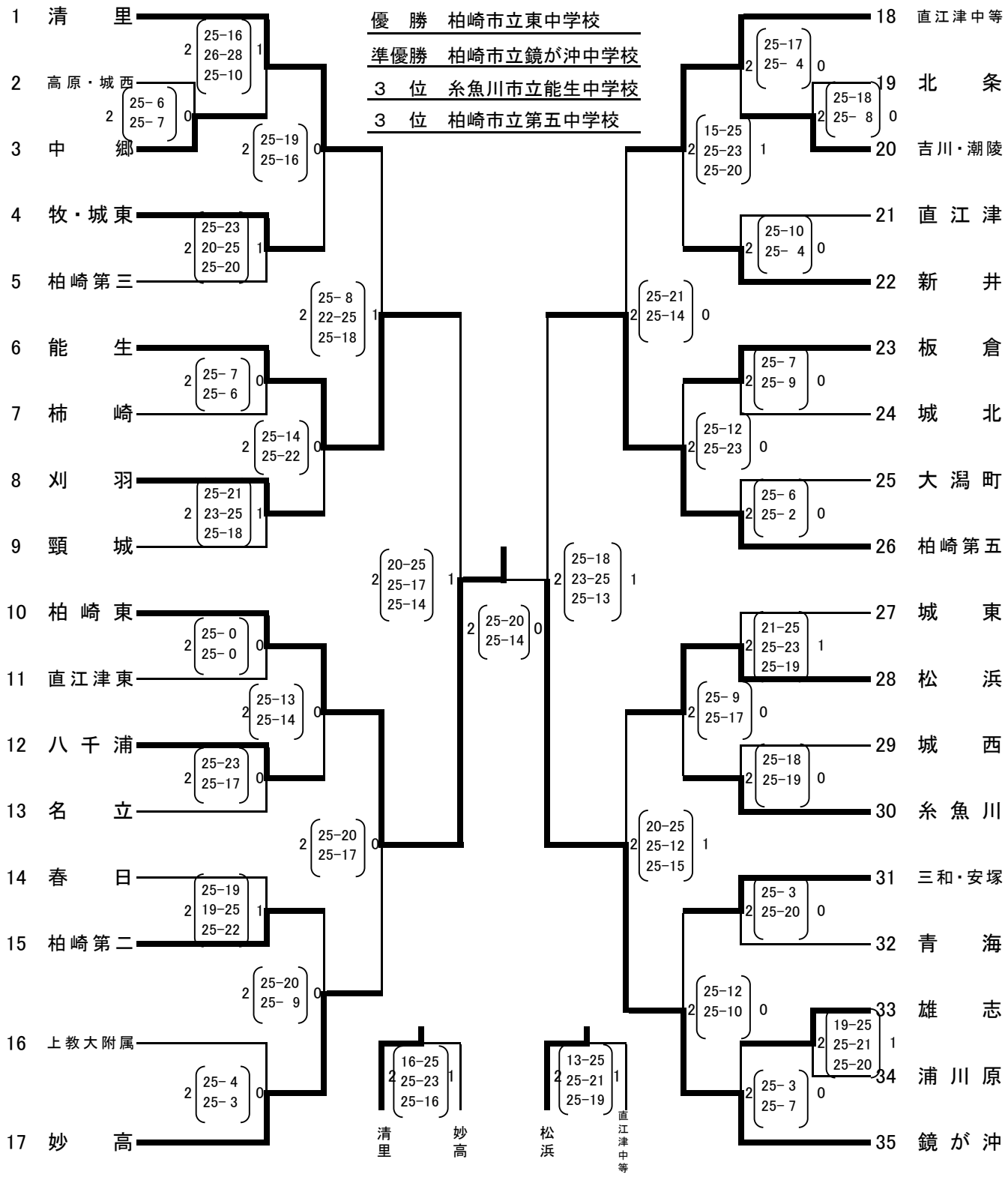
優　勝	柏崎市立東中学校
準優勝	柏崎市立鏡が沖中学校
３　位	糸魚川市立能生中学校
３　位	柏崎市立第五中学校